SCHEMA MONTAGGIO

AIRONE **MINIMAX** (piantone mm 80x80)

1)

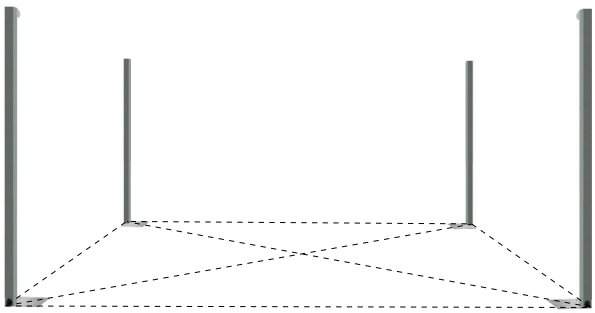

Fissare i piantoni secondo il tracciamento.

2)

Fissare le travi perimetrali ai piantoni applicando prima la guarnizione.

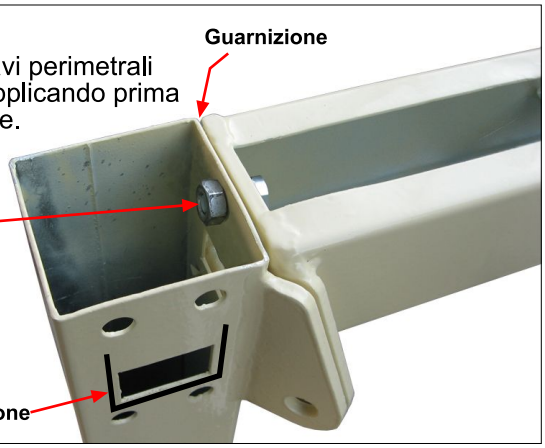

3)

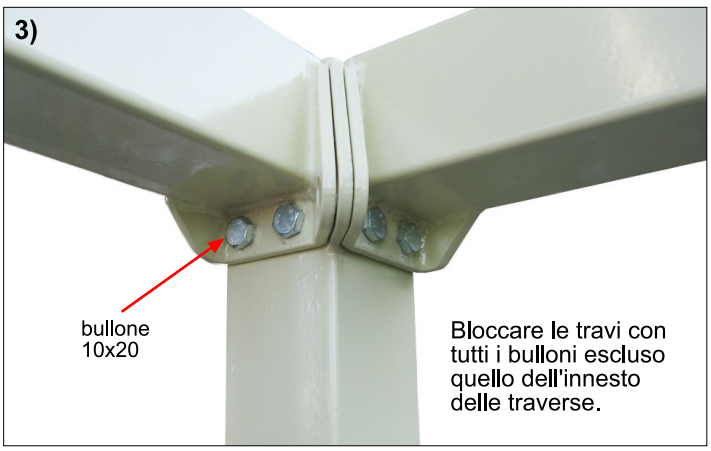

Bloccare le travi con tutti i bulloni escluso quello dell'innesto delle traverse.

4)

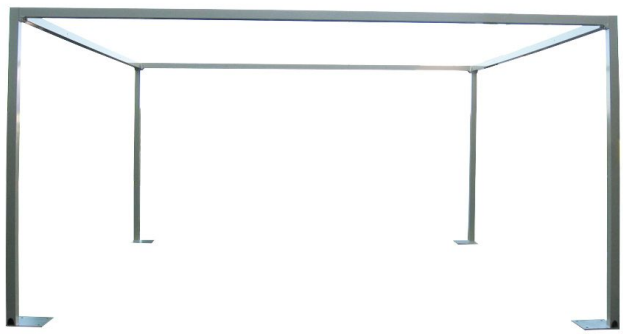

5) Montare le controventature (se previste).

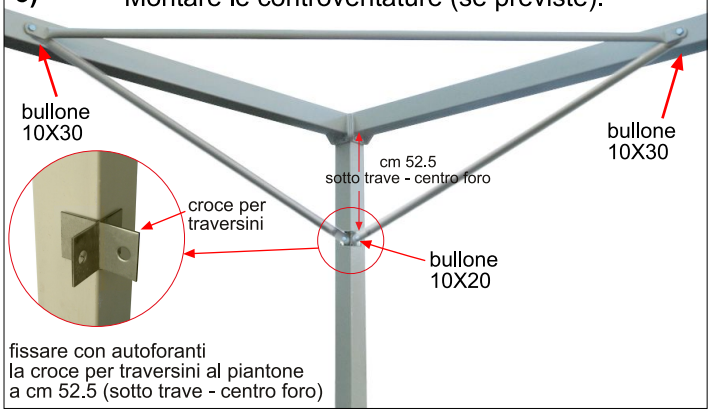

fissare con autoforanti
la croce per traversini al piantone
a cm 52.5 (sotto trave - centro foro)

6)

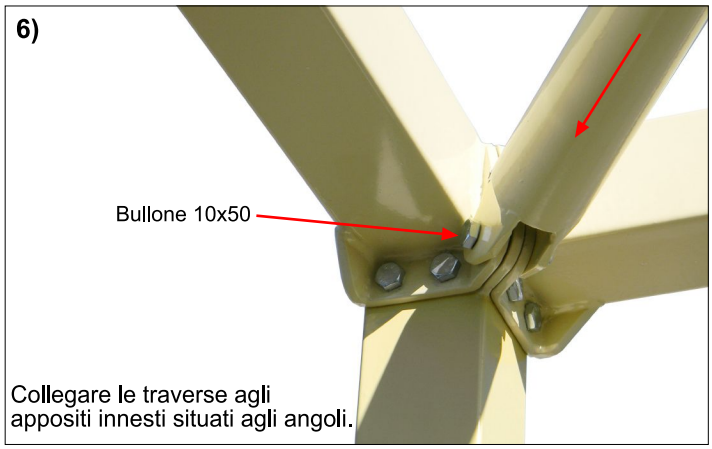

Collegare le traverse agli
appositi innesti situati agli angoli.

7)

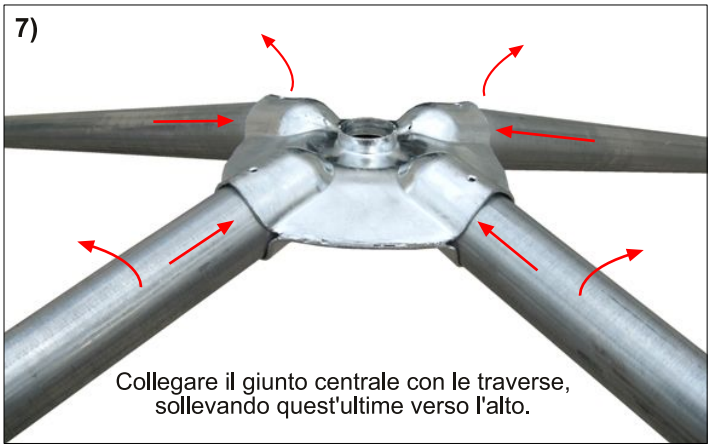

Collegare il giunto centrale con le traverse,
sollevando quest'ultime verso l'alto.

8)

9)

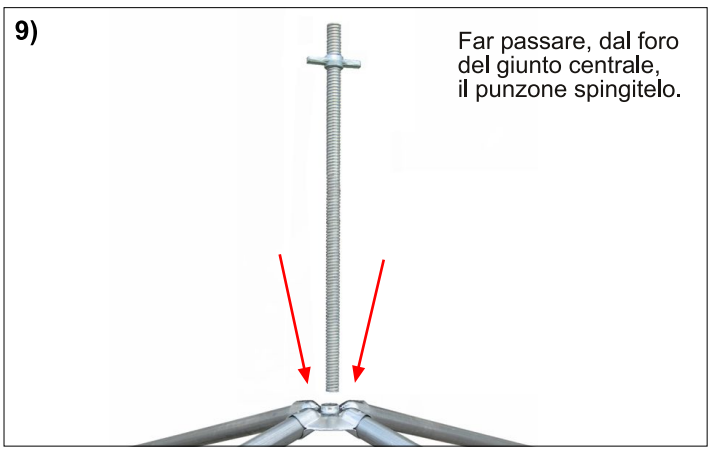

Far passare, dal foro
del giunto centrale,
il punzone spingitelo.

10)

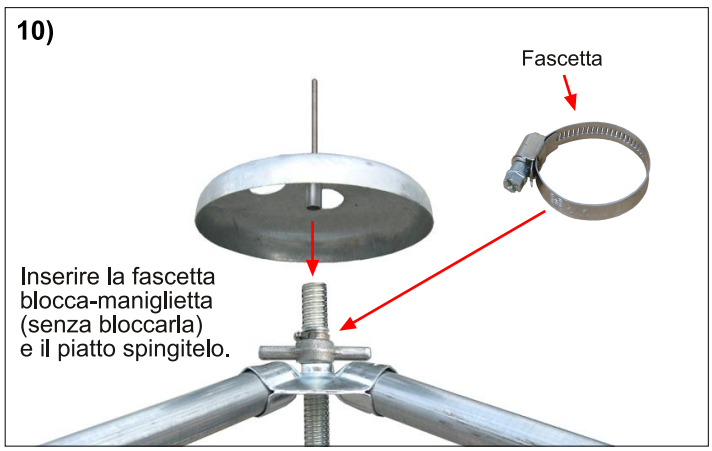

Inserire la fascetta
blocca-maniglietta
(senza bloccarla)
e il piatto spingitelo.

11)

Adagiare il telo sul telaio.

12)

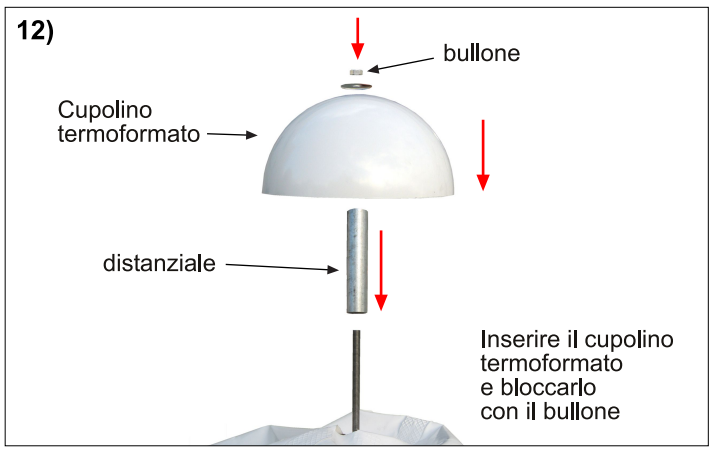

Inserire il cupolino
termoformato
e bloccarlo
con il bullone

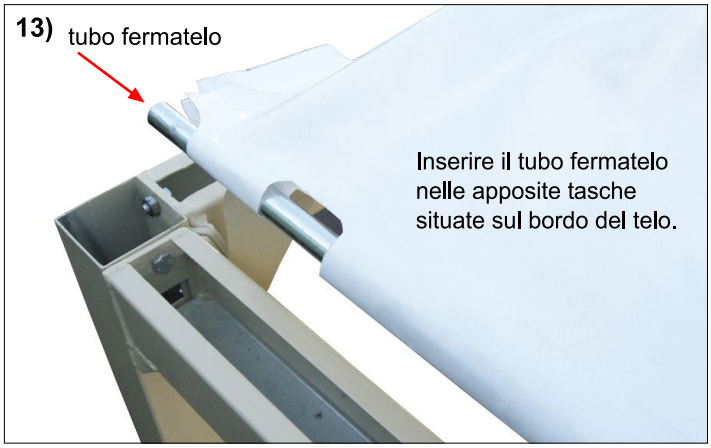
13)
tubo fermatelo
Inserire il tubo fermatelo nelle apposite tasche situate sul bordo del telo.

14)
Aiutandosi con una leva (inserita nell'asola situata in prossimità degli angoli), tirare il tubo fermatelo fino a farlo raggiungere l'interno della trave perimetrale.

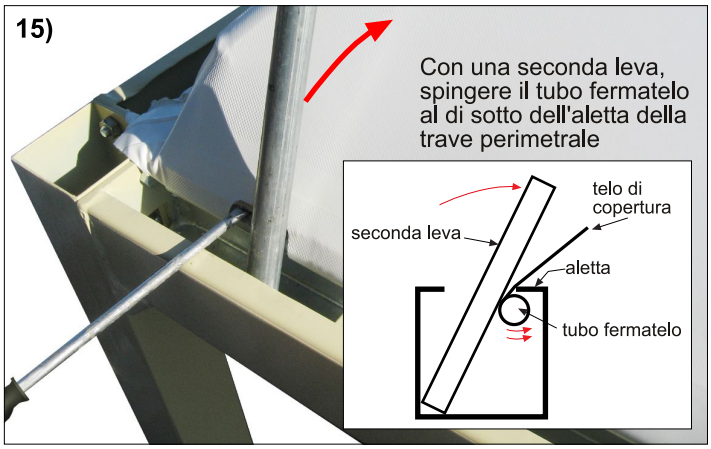
15)
Con una seconda leva, spingere il tubo fermatelo al di sotto dell'aletta della trave perimetrale
telo di copertura
seconda leva
aletta
tubo fermatelo

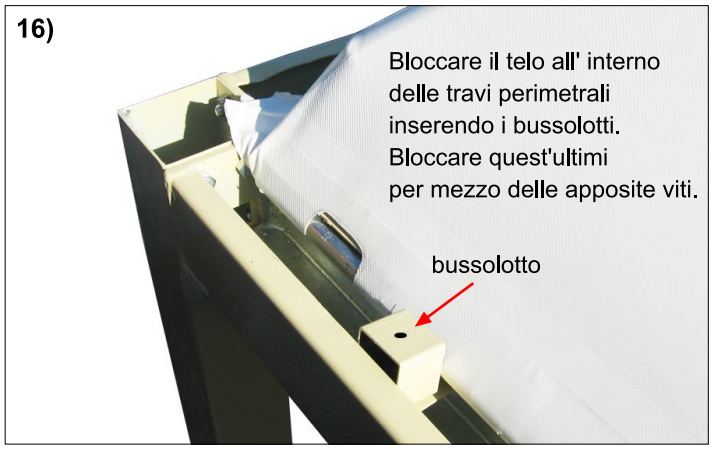
16)
Bloccare il telo all' interno delle travi perimetrali inserendo i bussolotti. Bloccare quest'ultimi per mezzo delle apposite viti.
bussolotto

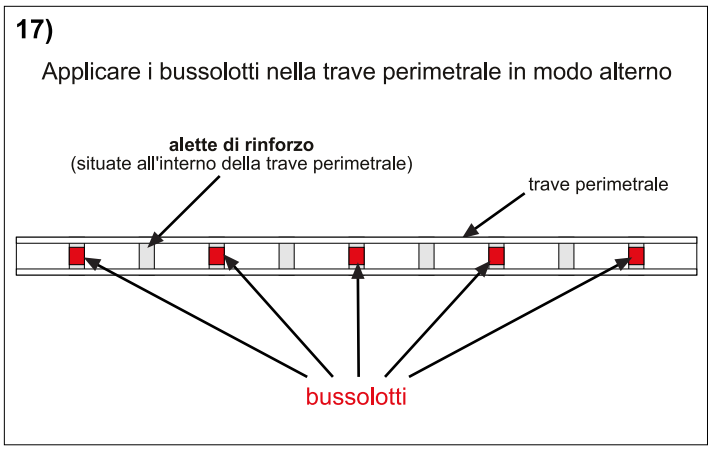
17)
Applicare i bussolotti nella trave perimetrale in modo alterno
alette di rinforzo
(situate all'interno della trave perimetrale)
trave perimetrale
bussolotti

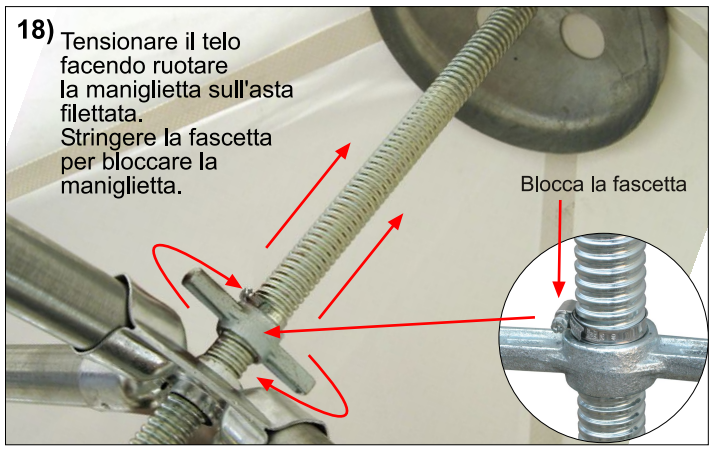
18)
Tensionare il telo facendo ruotare la maniglietta sull'asta filettata.
Stringere la fascetta per bloccare la maniglietta.
Blocca la fascetta