Schema di montaggio

Airone light Standard

1

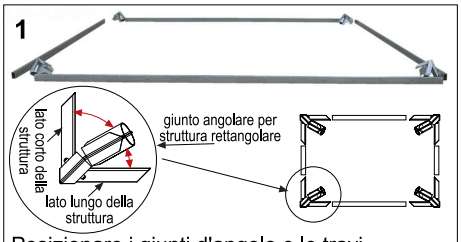

Posizionare i giunti d'angolo e le travi.
Per le strutture rettangolari, posizionare i giunti angolari facendo attenzione che l'innesto per collegare la traversa inclinata sia rivolto verso il lato lungo della struttura.

2

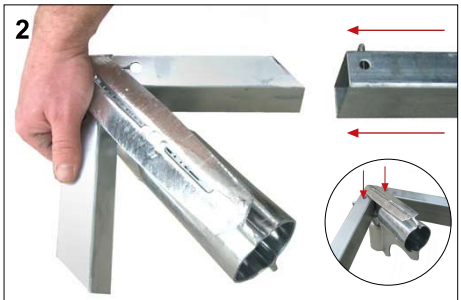

Collegare le travi ai giunti angolari fissandole con gli appositi pioli.

3

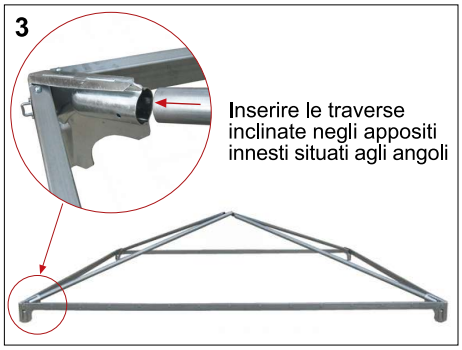

4

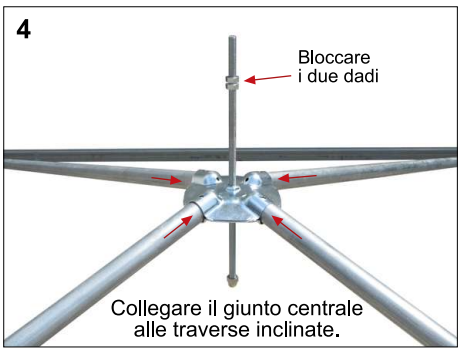

Collegare il giunto centrale alle traverse inclinate.

5 Adagiare il telo sul telaio facendo passare l'asta filettata attraverso il foro del piattino tendi-telo già fissato al telo di copertura.

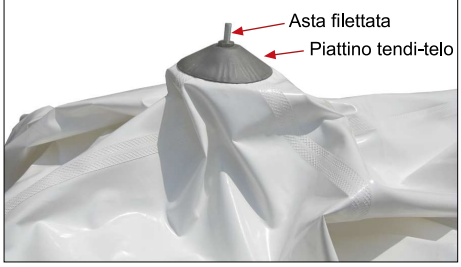

6

Sistemare il telo sul perimetro del telaio e inserire successivamente le cinghie nei cavallotti legandole alle estremità.

7

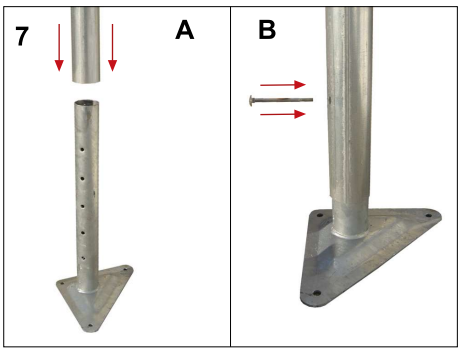

8

Sollevare la struttura da un lato ed inserire i piantoni con i relativi piedi.

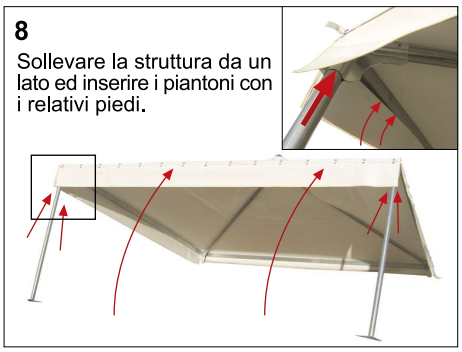

9 Dall'interno, avvitare l'asta filettata fino a quando il telo risulterà in tensione.

10

Sollevare la struttura dall'altro lato per inserire gli altri 2 piantoni con i relativi piedi.

11